RAV4 2024

STANDARD

- 10 vjet garanci me Toyota Relax
- Garancia e baterisë hybrid deri në 10 vjet
- 12 vjet garanci ndaj korrozionit

TOYOTA SAFETY SENSE

Gjenerata e dytë e sistemit Toyota Safety Sense , për sigurinë aktive, përfshin:

- Sigurinë në parandalimin e përplasjeve (PCS) me Frenimin Automatik të Emergjencës (AEB) dhe detektimin e këmbësorëve (gjatë ditës dhe natës) dhe çiklistëve (gjatë ditës). Sistemi PCS monitoron rrugën në vazhdim për pengesa të mundshme. Në rast rreziku ose aksidenti me një mjet ose këmbësor: 1)paralajmëron shoferin në mënyrë akustike dhe vizuale, 2)asiston shoferin në frenim për një ndalim të plotë më të shpejtë, 3) në mungesë të reagimit të shoferit, aktivizohen automatikisht frenat e emergjencës (10-180 km / h | deri në 80 km / h për këmbësorët).
- Intelligent Adaptive Cruise Control, e cila vendos shpejtësinë dhe distancën konstante të automjetit që ndodhet para jush, gjithashtu monitoron dhe paralajmëron për kufijtë e shpejtësisë. Distanca konstante e automjetit që ndodhet para jush komandohet nga butonat e timonit në tre nivele: 30m, 40m, 50m. Sistemi operon për shpejtësi 40-180 km / h.
- Lane Departure Warning System dhe Lane Trace Assist (LTA Lane Trace Assist). Lajmërim i daljes nga korsia dhe Asistencë e mbajtjes në korsi (LDA & LTA). LTA monitoron vijat e rrugës me anë te një kamera dhe mban trajektoren. Në rast rreziku të daljes së automjetit nga korsia sistemi paralajmëron shoferin në mënyrë akustike dhe vizuale. Sistemi kontrollohet nga butonat në timon dhe operon për shpejtësi 50-180 km / h dhe në prani të shenjave të qarta të korsive me dy drejtime.
- Automatic High Beam Assist (AHB), Dritat e gjata automatike (AHB).Detekton dritat e automjeteve që vijnë në drejtimin e kundërt, dritat e automjetit që ndodhet para jush si dhe ndriçimin e rrugës dhe në këtë mënyrë alternon ndërmjet dritave të gjata dhe të shkurtra. Sistemi operon për shpejtësi 40-180 km / h.
- Road Sign Assist (RSA). Sistemi i njohjes së tabelave rrugore. Nëpërmjet një kamera, sistemi regjistron tabelat rrugore si psh: limitet e shpejtësisë, ndalim parakalimi etj dhe i shfaq në ekranin qendror multi-informacion. Kur përshpejtoni ose bëni një parakalim të gabuar sistemi paralajmëron shoferin në mënyrë akustike dhe vizuale.

ÇMIMET

HYBRID

2.5 DYNAMIC FORCE
E-CVT | 218 k.f. (FWD) / 222 k.f. (AWD)

Executive AWD	42.500 Euro
Style AWD	44.000 Euro
Luxury AWD	46.000 Euro
Luxury Premium AWD	50.000 Euro
GR SPORT	51.500 Euro

☑ 10 vjet garanci me Toyota Relax
☑ Garancia e baterisë hybrid deri në 10 vjet

NIVELET

COMFORT

HYBRID

SIGURIA AKTIVE
DINAMIKA E DREJTIMIT

- Limitator Shpejtësie i Adaptueshëm me komandë në timon dhe me memorizim (ASL)
- Sistem Stop & Start fik dhe ndez automatikisht motorin me djegie të brendshme kur mjeti ndalon në mënyrë që të ulet konsumi i lëndës djegëse në zonat urbane (standart në të gjitha RAV4 me motor benzine me kambio manuale dhe automatike)
- Sistem Frenimi Antibllokim me Shpërndarje Elektronike të Forcës së Frenimit dhe Frenim i Asistuar (ABS + EBD + BA)
- Kontroll i Tërheqjes (TRC)
- Kontroll i Stabilitetit të Mjetit (VSC). Në rast të hapjes së airbag-ëve aktivizohen frenat automatike për të shmangur një përplasje të dytë.
- Asistencë për ngjitje në malore (HAC) Mban automatikisht të frenuar mjetin për 2 sekonda duke aktivizuar frenat në 4 rrotat.
- Kontroll i Stabilitetit të Ngarkesës (TSC). Sistemi që monitoron stabilitetin e ngarkesës me anë të sensorëve. Kur zbulon rrezikun e lëkundjes së rimorkios, sistemi aplikon automatikisht korrigjimin e shpejtësisë dhe devijimit anësor për ta parandaluar atë, paralajmëron shoferin dhe aktivizon dritat e frenave të automjetit
- Timon elektrik (EPS)
- Sinjal i Frenimit të Emergjencës (EBS)
- Sensor për presionin e gomave (TPWS)
- Suspension i përparmë MacPherson
- Suspension i pasëm Double Wishbone

SIGURIA PASIVE

- Sistem sigurie eCall. Në rast të hapjes së airbag-ëve dërgon sinjal automatik në numrat e emergjencës dhe njofton për vendndodhjen .
- Konstruksioni dhe parakolpet (bumper) të cilat bëjnë absorbimin e energjisë në rast përplasjeje si dhe mbrojtje të këmbësorit në rast kontakti me këtë të fundit.
- 7 Airbag në standart:
- 2 Airbag të përparmë për shoferin dhe pasagjerin me çelës ON/OFF për airbagun e pasagjerit.
- 2 airbag anësor për shoferin dhe pasagjerin
- 2 airbagë anësorë përpara, me dy qese me presion të ndryshëm në dhomën e gjoksit dhe kofshës.
- 1 airbag për gjunjët e shoferit
- Rripat e përparmë të sigurimit të kapur në 3 pika me para-tensionues, limitues force dhe rregullim të lartësisë
- Rripat e sigurimit të rreshtit të 2-të të kapur në 3 pika
- Lajmërim audio-vizual për mosvendosjen e rripit të sigurimit
- Sediljet e përparme me mbështetëse koke me sistem për mbrojtjen e pjesës së qafës
- Sistem Isofix për sediljet anësore të rreshtit të dytë
- Sistem i bllokimit të dyerve të fëmijëve
- AVAS Acoustic Pedestrian Acoustic Warning System Sistem zhurme artificiale për të vënë në dijeni këmbësorët (Vetëm për modelet Hybrid)
- Sensor parkimi para dhe pas

☑ 10 vjet garanci me Toyota Relax
☑ Garancia e baterisë hybrid deri në 10 vjet

COMFORT

HYBRID

PJESA E JASHTME

- Disqe çeliku 17" argjendi me goma 225/65 R17 7J
- Gomë e përkohshme rezervë (T165/80/17)
- Fenerët LED të përparmë me ndezje automatike (sensori i dritës) dhe funksioni "follow me home"
- Rregullim automatik i lartësisë së ndriçimit
- Dritat e ditës LED
- Dritat e pasme LED
- Pasqyra anësore në ngjyrën e trupit me sinjalizues të integruar, me ngrohje dhe me palosje
- Parakolpi dhe dorezat e dyerve në ngjyrën e trupit
- Mbrojtëse të zeza në parafango dhe dyer
- Barra mbi tavan me ngjyrë të zezë
- Mbyllje qendrore me telekomandë
- Mbrojtëse të përparme dhe të pasme të zeza
- Xhama anësorë me ngjyrë të gjelbër me mbrojtje UV dhe izolim termik
- Grilë e përparme e zezë
- Spoiler i pasëm në ngjyrën e trupit
- Çelës i palosshëm me telekomandë

AUDIO DHE KOMUNIKIMI

- Panel sportive instrumentash dhe ekran qendror multifunskional 7"
- Asistent zanor inteligjent "Hey Toyota"
- Sistemi multimedial Toyota Smart Connect me ekran me prekje 10,5"
- Sistemi audio me 6 altoparlantë
- Radio DAB me sintonizues FM / AM
- 3 USB dhe 1 Aux-in për lidhjen e pajisjeve portative
- Kontroll i plotë i iPod-it dhe MP3 player-it tuaj nëpërmjet ekranit me prekje
- Lidhje Bluetooth®
- Integrimi i telefonit inteligjent me Android Auto (me tel) dhe Apple CarPlay (me valë)

PJESA E BRENDSHME

- Sistem elektrik dhe automatik i kontrollit të klimës me filter poleni me fryrëse në pjesën para dhe të pasme si dhe sistem anti lagështirë (për 2.5 Hybrid FWD & AWD)
- Xhamat e parë dhe të pasëm elektrikë me funksion auto
- Timoni shumëfunksional me lëkurë me kontrolle të integruara për sistemin audio, telefonin dhe kompjuterin në bord
- Timoni i rregullueshëm në lartësi dhe thellësi, me timon elektrik (EPS)
- Ndezje me buton (për 2.5 Hybrid FWD & AWD)
- Levë marrshi e mbështjellë me lëkurë
- Frena e dorës elektrike
- Mbështetësit e krahëve të dyerve të përparme dhe të pasme
- Mbyllja automatike e dyerve gjatë lëvizjes
- Tapiceri e zezë tekstili, me xhep në pjesën e pasme të sediljes së pasagjerit
- Mbështetëse krahu midis sediljeve të përparme
- Mbështetëse krahu të sediljeve të pasme
- Priza elektrike 12V në pjesën e përparme dhe të pasme të automjetit
- Ndriçim LED në bagazh
- Pasqyrë e brendshme ditë/natë
- Mbrojtëse dielli me pasqyra të integruara dhe ndriçim në sediljet e përparme
- Rregullimi manual i sediljeve të përparme.
- Mbulesë e pjesës së bagazhit
- Mbajtëse shishesh në dyert e përparme dhe të pasme
- Varëse rrobash për sediljet e pasme
- Xhep në pjesën e pasme të sediljes së pasagjerit
- Pjesa qendrore e panelit me ngjyrë të zezë Piano

☑ 10 vjet garanci me Toyota Relax
☑ Garancia e baterisë hybrid deri në 10 vjet

(Shtesë mbi nivelin COMFORT)

EXECUTIVE

HYBRID

PJESA E JASHTME

- Mbrojtëse të poshtme të parakolpit para dhe pas ngjyrë argjendi
- 2 kanale ovale të shkarkimit të gazrave
- Sistemi i pastrimit të fenerëve me presion të lartë të integruar në parakolpin e përparmë (për të gjithë motorët)
- Dritat e mjegullës
- Fshirës xhami automatike me sensor shiu
- Grilë e përparme ngjyrë argjendi
- Fshirëse xhami me ngrohje dhe sinjal lajmërimi të nivelit të larësit (për të gjithë motorët)

AUDIO DHE KOMUNIKIMI

- Ekran dixhital 12.3" me prekje me konfigurim te personalizuar.
- Kamera e pasme parkimi me ngjyra qe shfaqet në ekranin 10.5'' me vija drejtuese.

PJESA E BRENDSHME

- Sistem i kontrollit të klimës me 2 zona (D-4S)
- Pasqyrë e brendshme elektrokromatike
- Ndezje me buton Start
- Sediljet para me ngrohje me 2 nivele
- Butona kontrolli për OFF ROAD (vetëm për AWD) në krah të levës së marshit
- Hapësirë magazinimi në panelin qëndror
- Ndriçim ambjental në zonën e këmbëve për sediljet para
- Xhama të errësuar në pjesën e pasme
- Pjesa e poshtme e kroskotit me veshje lëkure industriale dhe me qepje dekorative
- Mbështetësja e krahut dhe panelet e dyerve me veshje lëkure industriale
- Mbështetëse krahu me rrëshqitje (vetëm për automjetet me transmision automatik)
- Ndriçim në butonat e xhamave

(Shtesë mbi nivelin EXECUTIVE)

STYLE

HYBRID

PJESA E BRENDSHME

- Tavan i brendshëm i zi
- Veshje e sediljeve me blu dhe të zezë, kombinim i copës me lëkurën sintetike
- Sedilje elektrike e rregullueshme ne 6 mënyra: Rrëshkitje (2), Lartësi (2), Përkulje (2)
- Rregullim elektrik i suportit të mesit (lumbarit) për sediljen e shoferit

AUDIO DHE KOMUNIKIMI

- 3 porta USB përpara dhe 2 prapa
- Karikues Wireless (vetëm për pajisje që suportojnë Qi technology)

PJESA E JASHTME

- Mundësi për ngjyra bi-tone për pjesën e jashtme (pjesa e trupit të mjetit me ngjyrën e kërkuar + tavani ngjyrë e zezë)
- Disqe alumini 18" ngjyrë të zezë dhe goma 225/60R18H
- Kapakët e pasqyrave anësore me ngjyrë të zezë
- Ndriçimi para Bi-LED me funksion auto nivelimi
- Hyrje Smart (pa çelës) dhe ndezje me buton Start
- Dera e pasme e bagazhit me hapje elektrike (komanda nga çelësi, kabina, apo nga dera e pasme)

☑ 10 vjet garanci me Toyota Relax
☑ Garancia e baterisë hybrid deri në 10 vjet

(Shtesë mbi nivelin STYLE)

LUXURY

HYBRID

PJESA E BRENDSHME

- Sediljet me veshje lëkurë origjinale, mundësohet në tre ngjyra: 1) Zezë (LA20), 2) Bezhë (LA40), 3) Gri (LA10)
- Sedilja e shoferit me memorje
- Blind Spot Monitor (BSM) Monitorim i këndit të vdekur.
- Rear Cross Traffic Alert (RCTA) Njoftues i trafikut të pasëm sistemi për vëzhgimin e hapësirës pas kur mjeti po lëviz mbrapa.
- Panoramic View Monitor 360°: sistem me 4 kamera që ofron pamje 360° në një ekran 10.5"
- Fshirëse xhami me ngrohje
- Timoni me ngrohje

PJESA E JASHTME

- Disqe alumini 18" ngjyrë argjendi dhe goma 225/60R18H

AUDIO DHE KOMUNIKIMI

- Sistem navigimi me hartat e Europes dhe kontroll zanor
- 3 USB përpara dhe 2 prapa
- Karikues wireless (vetëm për pajisje që suportojnë Qi technology)

☑ 10 vjet garanci me Toyota Relax
☑ Garancia e baterisë hybrid deri në 10 vjet

(Pajisje shtesë mbi nivelin Style)

GR SPORT

HYBRID

RAV4 GR SPORT

FUNKSIONALITETET

- Suspension sport i përmirësuar - Ky lloj suspensioni është projektuar për të siguruar një manovrim më të mirë dhe i ofron drejtuesit një ndjesi emocionuese, stabilitet të makinës në kthesa dhe mënyra të ndryshme drejtimi.

GR SPORT

PJESA E BRENDSHME

- Sistem audio JBL me 9 altoparlantë, i projektuar posaçërisht për RAV4
- Timon me ngrohje dhe logo GR SPORT
- Marrsha në timon
- Sediljet e përparme me rregullim elektrik, me funksion "Memory" për drejtuesin
- Sedilje sportive speciale, kombinim lëkure sintetike dhe kamoshi me logon GR SPORT
- Sistem navigimi me harta evropiane dhe kontroll zanor

DIZENJO UNIKE
ME ELEMENTË
GR SPORT
DHE PAMJE SPORTIVE

PJESA E JASHTME

- Disqe alumini 19" me dizajn të veçantë dhe goma me madhësi 235/55R19
- Komplet i riparimit të gomave (TRK), pa gomë reserve
- Tavan panoramik me kontroll elektrik (rrëshqitje dhe hapje)
- Monitor me pamje panoramike 360°: një sistem me 4 kamera me ngjyra që ofrojnë një pamje 360° në një ekran 10,5"
- Sistem i monitorimit të këndit së verbër me tregues në pasqyrat anësore (BSM, Blind Spot Monitor)
- Sistem për monitorimin e hapësirës pas makinës kur lëviz mbrapa me një paralajmërim zanor dhe një tregues në pasqyrat anësore (RCTA, Rear Cross Traffic Alert)
- Sensorë inteligjentë parkimi me funksion frenimi automatic
- Sistem i shkrirjes së xhamit të përparmë
- Sistem për ngrohjen e fshirëseve të xhamit

☑ 10 vjet garanci me Toyota Relax
☑ Garancia e baterisë hybrid deri në 10 vjet

(Shtesë mbi nivelin LUXURY)

LUXURY PREMIUM

HYBRID

PJESA E JASHTME

- Tavan xhami panoramik me hapje elektrike dhe xham të ngjyrosur
- Dera e pasme e bagazhit me hapje automatike me sensor këmbe
- Disqe alumini 19" në ngjyrë argjendi me goma 235/55R19
- Pa gomë rezervë, me kit riparimi TRK

PJESA E BRENDSHME

- Sistem audio JBL Premium me 9 autoparlantë
- Pasqyrë "smart" për pjesën e pasme
- RCTA, Njoftues i trafikut te pasëm me sistem autonom të frenimit të emergjencës
- Shtesë në paketën e sistemit të klimës:
- Xhamat me ngrohje
- Sediljet para me ngrohje dhe ventilim me tre nivele
- Sediljet e pasme me ngrohje

NGJYRAT

040 E bardhë

089 E bardhë perlë platinium

1D6 Argjend

1G3 Gri grafit

6X3 Kaki

218 E zezë

3T3 E kuqe perlë

8X8 Blue e errët

NIVELET STYLE

2PS E bardhë perlë platinium/tavan I zi

2QY Argjend/Tavan I zi

2QZ Gri grafit/Tavan I zi

2RA Blu e errët/Tavan I zi

DIMENSIONET

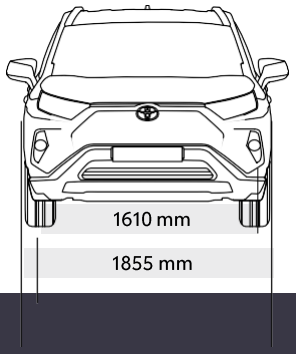

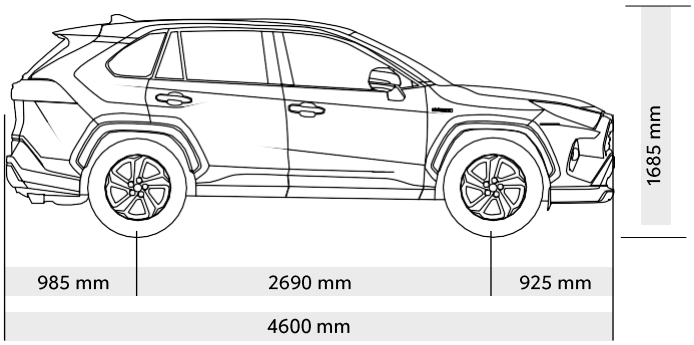

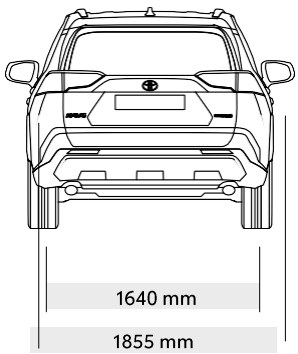

☑ 10 vjet garanci me Toyota Relax
☑ Garancia e baterisë hybrid deri në 10 vjet

SPECIFIKIMET TEKNIKE

					2.5 HYBRID FWD E-CVT	2.5 HYBRID AWD-i E-CVT
Drejtimi					FWD 2x4	Hybrid AWD-I 4x4
Transmisioni (kutia e shpejtësisë)	Tipi dhe raportet				E-CVT	E-CVT
Vëllimi i motorit të benzinës	cm3				2487	2487
Sistemi karburantit	tipi	D-4S (Injeksion direkt dhe indirekt)				
Fuqia max. e sistemit hibrid	kf				218	222
Fuqia max. e motorit të benzinës	kf/RPM				178 / 5 700	178 / 5 700
Fuqia max. e motorit elektrik të përparëm	kf				88	88
Fuqia max. e motorit elektrik të pasëm	kf				-	40
Rrotullimet max. të motorit të benzinës	Nm/RPM	208 / 4 300 - 5 200			221 / 3 600 - 5 200	
Rrotullimet max. të motorit elektrik të përparëm	Nm				202	202
Rrotullimet max. të motorit elektrik të pasëm	Nm				-	121
Shpejtësia maksimale	Km/h				180	180
Përshpejtimi (Akselerimi) (0-100 km/h)	sekonda				8.4	8.1
Konsumi i karburantit (I kombinuar)*	l/100 km				5.5-5.7	5.7-5.9
Kapaciteti i serbatorit	litra				55	55
Emetimet e CO2 (E kombinuar)*	g/km				126-130	128-133
Standarti Euro					EURO 6D	EURO 6D
Suspensioni (Amortizimi)	tipi	Para MacPherson / Prapa double wishbone				
Gjatësia / Gjerësia / Lartësia	mm	4 600 / 1 855 / 1 685				
Distanca aksiale	mm				2690	2690
Lartësia nga toka	mm				190	
Pesha e mjetit bosh (min.-max.)	kg				1 590 - 1 680	1 650 - 1 730
Pesha bruto maksimale	kg				2135	2225
Kapaciteti i rimorkios (pa frena / me frena)	kg				800 / 750	1 650 / 750
Kapaciteti i bagazhit **	litra	580 / 1 189 / 1 690				

☑ 10 vjet garanci me Toyota Relax
☑ Garancia e baterisë hybrid deri në 10 vjet